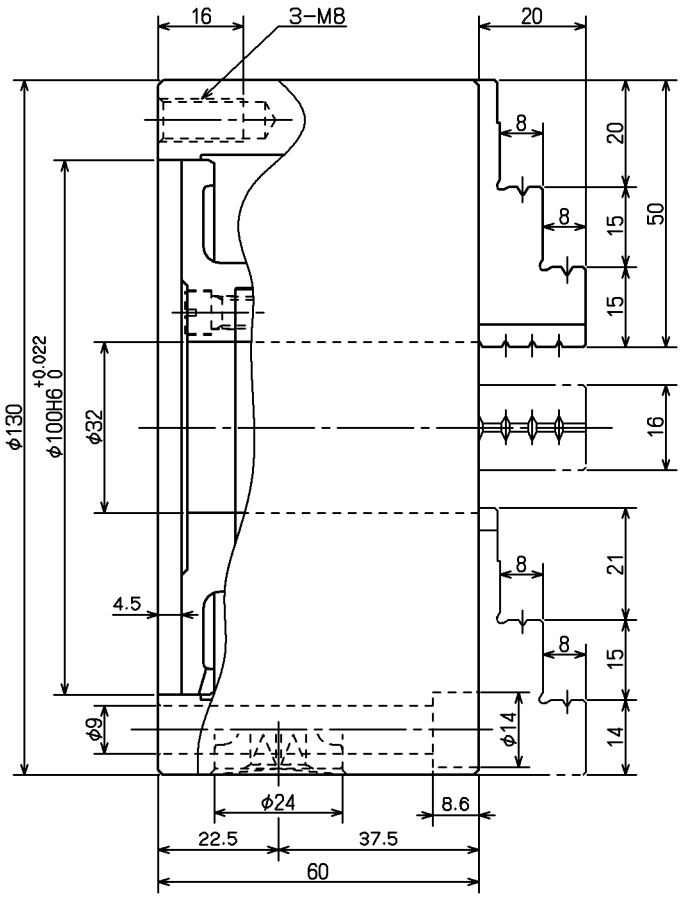

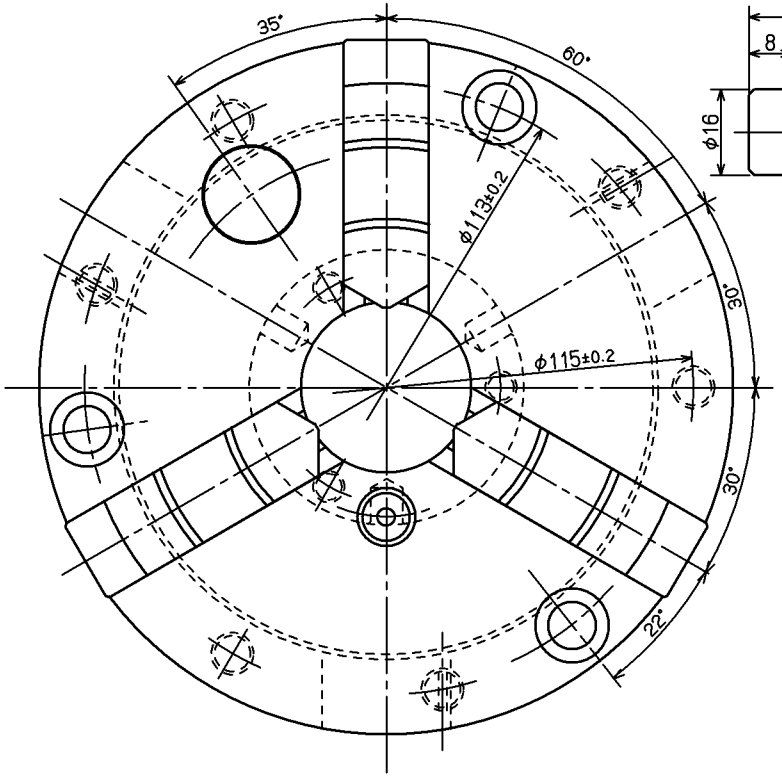

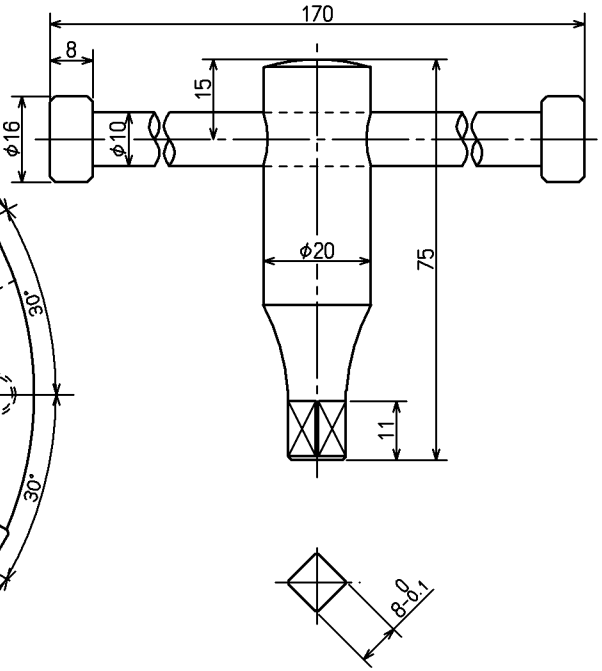

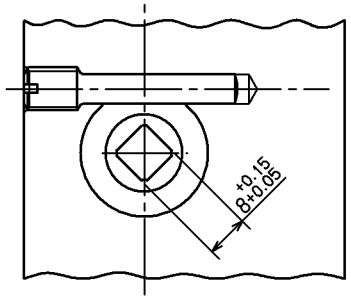

仕　様　SPECIFICATIONS		
許容最大ハンドルトルク MAX.PERMISSIBLE HANDLE TORQUE		63.7 N·m (6.5 kgf·m)
最大静的把握力 MAX STATIC GRIPPING FORCE		15 kN (1530 kgf)
許容最高回転速度 MAX PREMISSIBLE SPEED		2500 min^{-1} (rpm)
質量　MASS		4.4 kg
慣性モーメント MOMENT OF INERTIA		0.009 kg·m^2
把握径 GRIPPING RANGE (mm)	EXTERNAL GRIPPING 外径把握	φ3～φ110
	INTERNALLY GRIPPING 内径把握	φ33～φ100

CAREER			SCALE	TYPE	SC-5-107	WEIGHT kg
			1:1	NAME	スクロールチャック 5 SCROLL CHUCK 5	
MANAGER	CHIEF	DRAWN BY	3RD ANGLE		SC-5-107 ガイケイ SC-5-107 OUTSIDE VIEW	
KITAGAWA IRON WORKS CO.,LTD.		DATE		DRW NO.	61S 35 1524	1