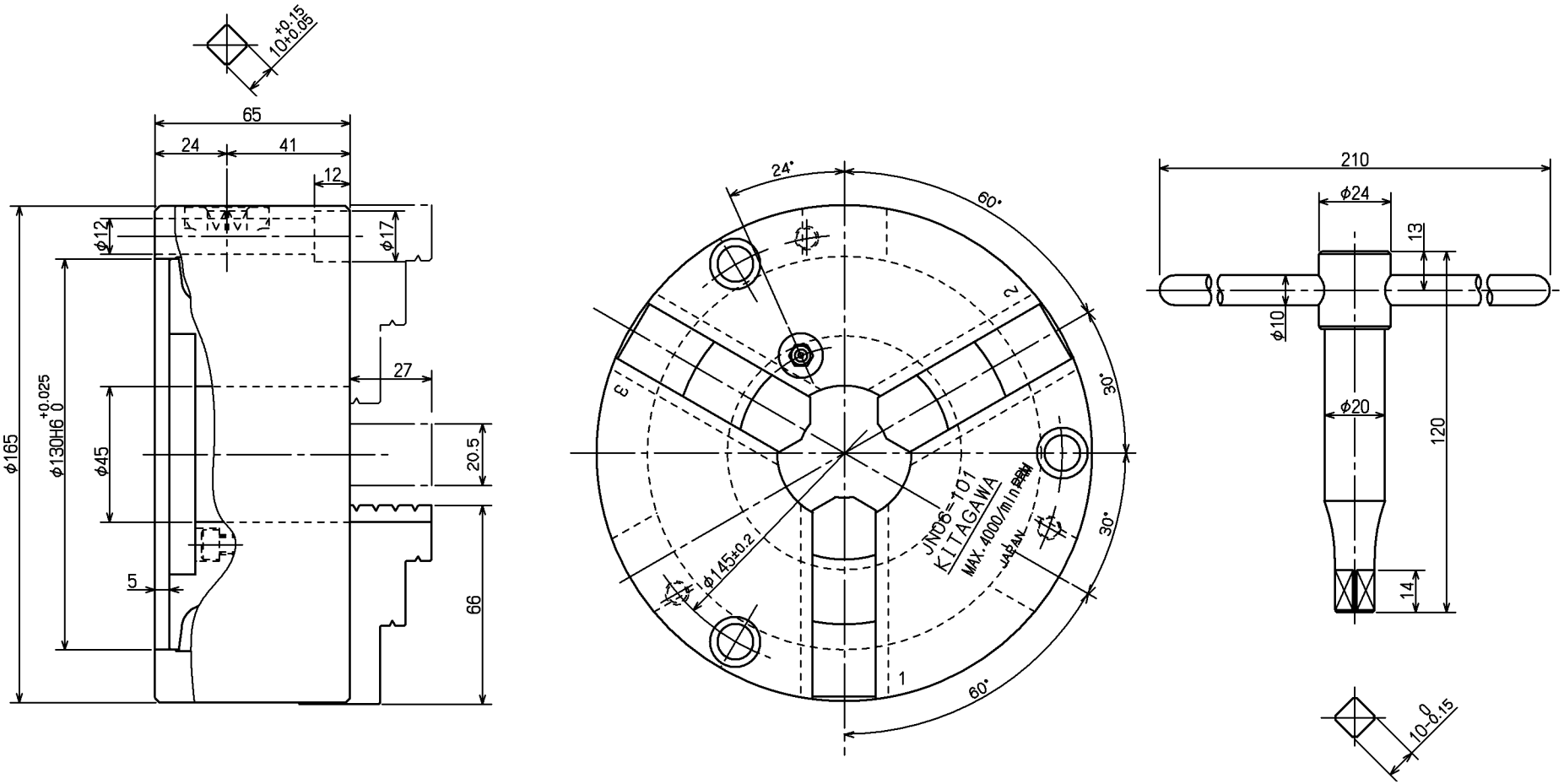

仕　様　SPECIFICATIONS		
許容最大ハンドルトルク MAX.PERMISSIBLE HANDLE TORQUE		88.3 N·m (9.0 kgf·m)
最大静的把握力 MAX STATIC GRIPPING FORCE		31 kN (3161 kgf)
許容最高回転速度 MAX PREMISSIBLE SPEED		4000 min^{-1} (rpm)
質量 MASS		8.4 kg
慣性モーメント MOMENT OF INERTIA		0.030 kg·m^2
把握径 GRIPPING RANGE (mm)	EXTERNAL GRIPPING 外径把握	φ3～φ160
	INTERNALLY GRIPPING 内径把握	φ48～φ150

○上記仕様は許容最大ハンドルトルク締込時の場合
AT MAX.PERMISSIBLE HANDLE TORQUE.

CAREER			SCALE	TYPE	JN06-101	WEIGHT kg
			2:3	NAME	スクロールチャック SCROLL CHUCK	
MANAGER	CHIEF	DRAWN BY	3RD ANGLE		JN06-101ガイケイ JN06-101 OUTSIDE VIEW	
Kitagawa Corporation		DATE		DRW NO.	61S 35 1384	2