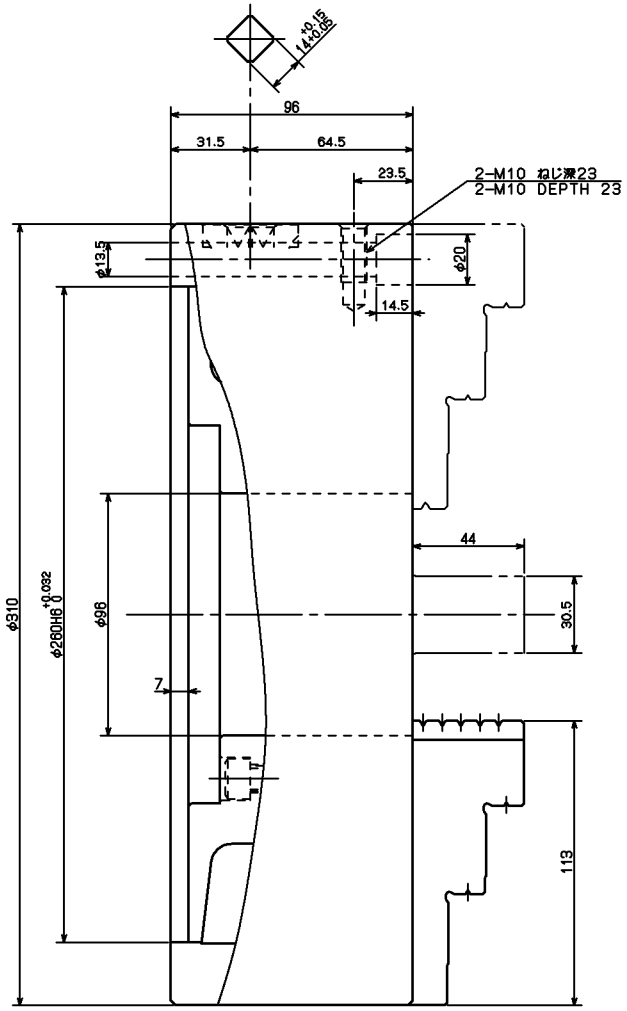

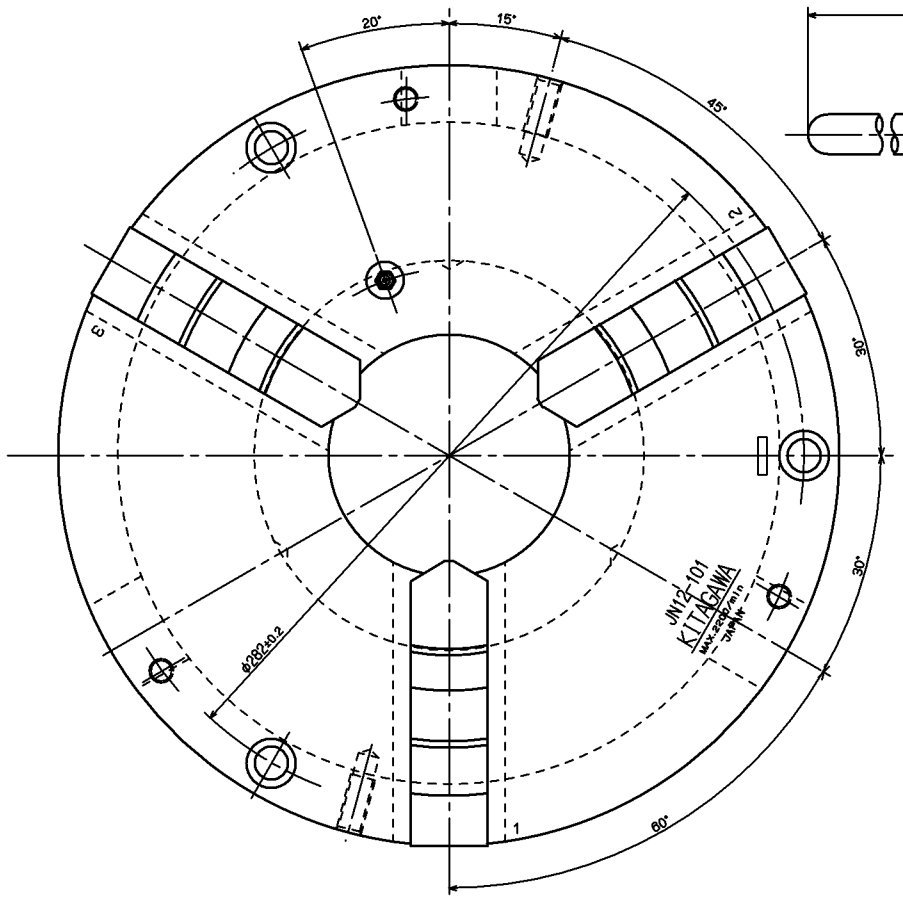

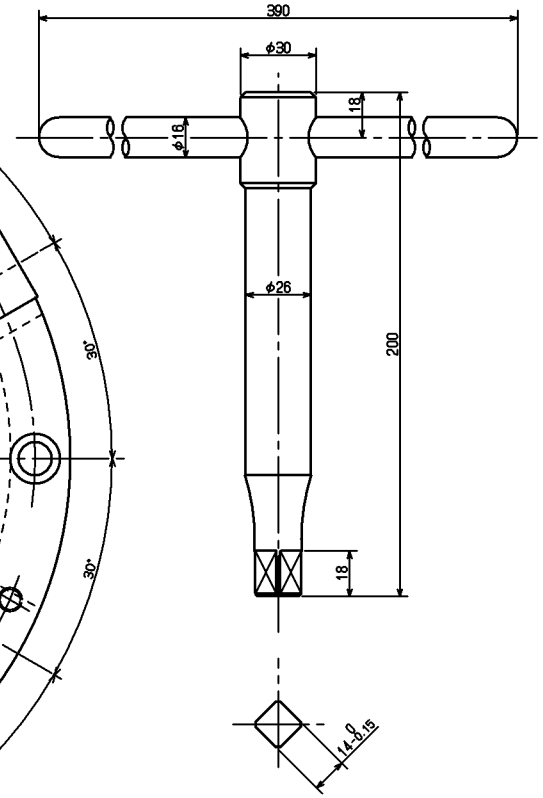

仕様 SPECIFICATIONS		
許容最大ハンドルトルク MAX.PERMISSIBLE HANDLE TORQUE		206 N·m (21.0 kgf·m)
最大静的把握力 MAX STATIC GRIPPING FORCE		55 kN (5608 kgf)
許容最高回転速度 MAX PERMISSIBLE SPEED		2200 min^{-1} (rpm)
質量 MASS		41 kg
慣性モーメント MOMENT OF INERTIA		0.588 kg·m^2
把握径 GRIPPING RANGE (mm)	EXTERNAL GRIPPING 外径把握	φ10～φ300
	INTERNALLY GRIPPING 内径把握	φ86～φ290

○上記仕様は許容最大ハンドルトルク締込時の場合
AT MAX.PERMISSIBLE HANDLE TORQUE.

CAREER			SCALE 2:3	TYPE	JN12-101 WEIGHT kg
				NAME	スクロールチャック 12 SCROLL CHUCK 12
MANAGER	CHIEF	DRAWN BY	3RD ANGLE		JN12-101 ガイケイ JN12-101 OUTSIDE VIEW
Kitagawa Corporation		DATE		DRW NO.	61S 26 2935 2