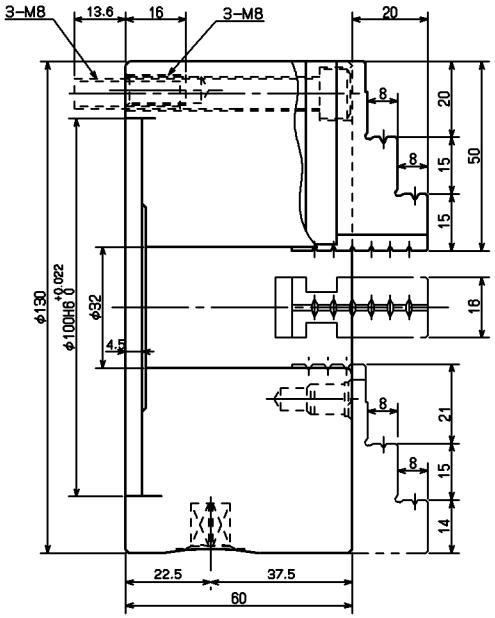

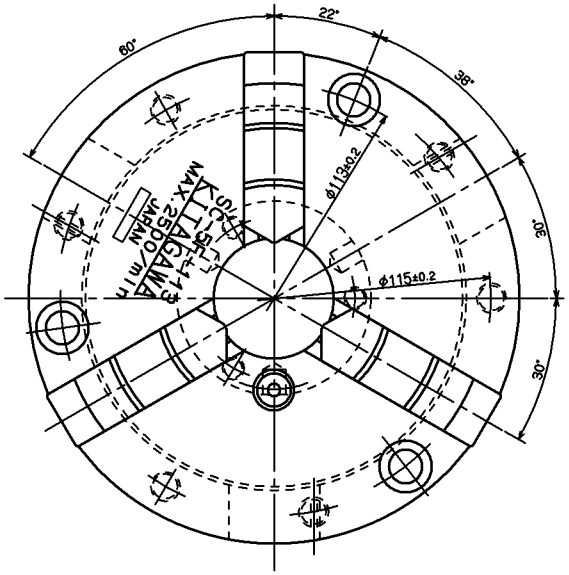

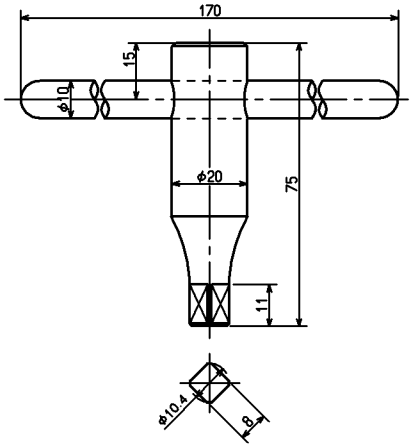

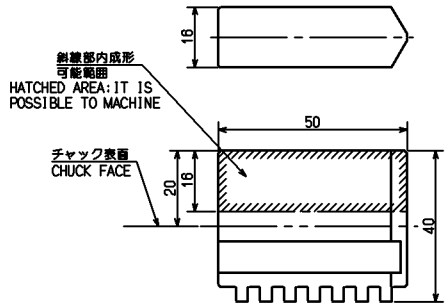

仕　様　SPECIFICATIONS		
許容最大ハンドルトルク MAX.PERMISSIBLE HANDLE TORQUE		63.7 N·m (6.5 kgf·m)
最大静的把握力 MAX STATIC GRIPPING FORCE		15 kN (1530 kgf)
許容最高回転速度 MAX PERMISSIBLE SPEED		2500 min^{-1}
質量　MASS		4.4 kg
慣性モーメント MOMENT OF INERTIA		0.009 kg·m^2
把握径 GRIPPING RANGE (mm)	EXTERNAL GRIPPING 外径把握	φ3～φ110
	INTERNALLY GRIPPING 内径把握	φ33～φ100

○上記仕様は許容最大ハンドルトルク締込時の場合
ABOVE SPECS :AT MAX PERMISSIBLE HANDLE TORQUE.

CAREER			SCALE	TYPE	SC-5F-113 WEIGHT kg
			1:1	NAME	スクロールチャック 5 SCROLL CHUCK 5
MANAGER	CHIEF	DRAWN BY	3RD ANGLE		SC-5F-113 ガイケイ SC-5F-113 OUTSIDE VIEW
Kitagawa Corporation		DATE		DRW NO.	61S23 5140 5