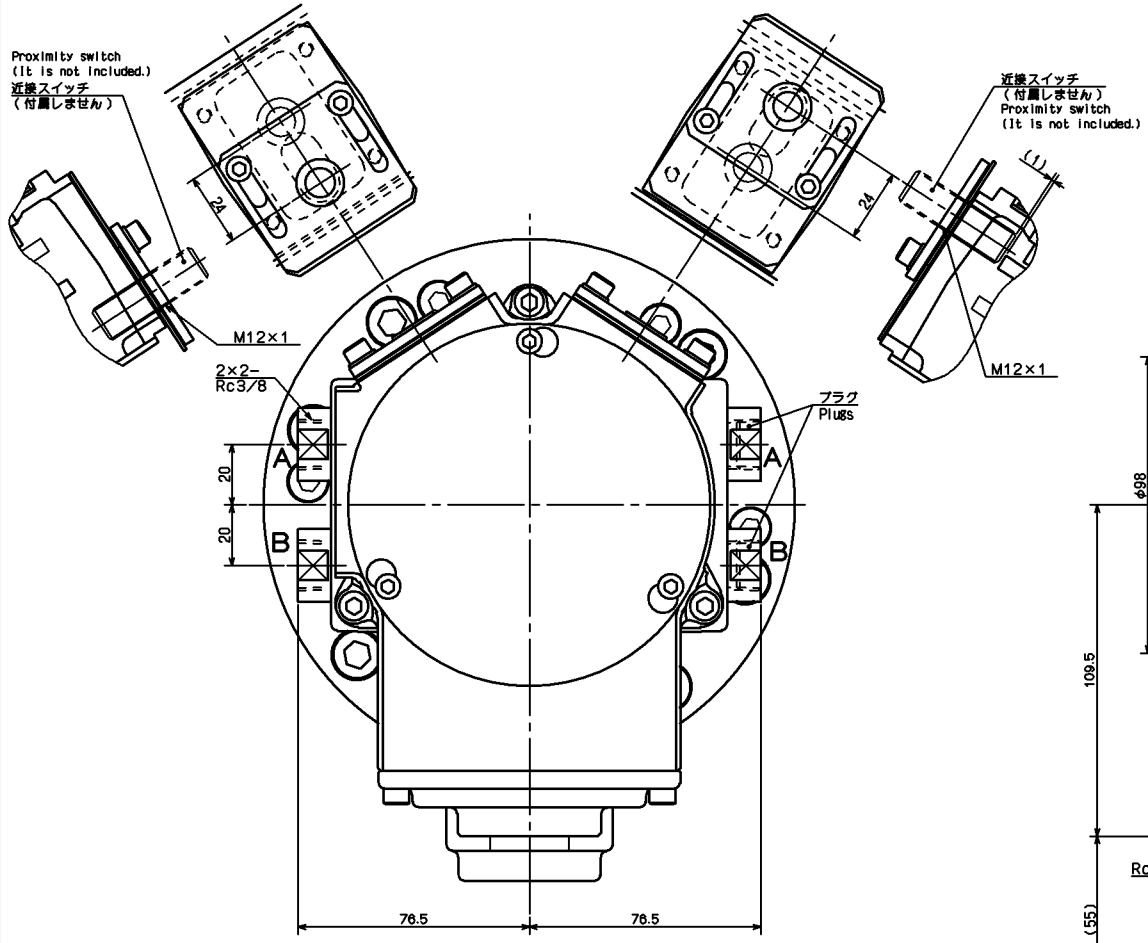

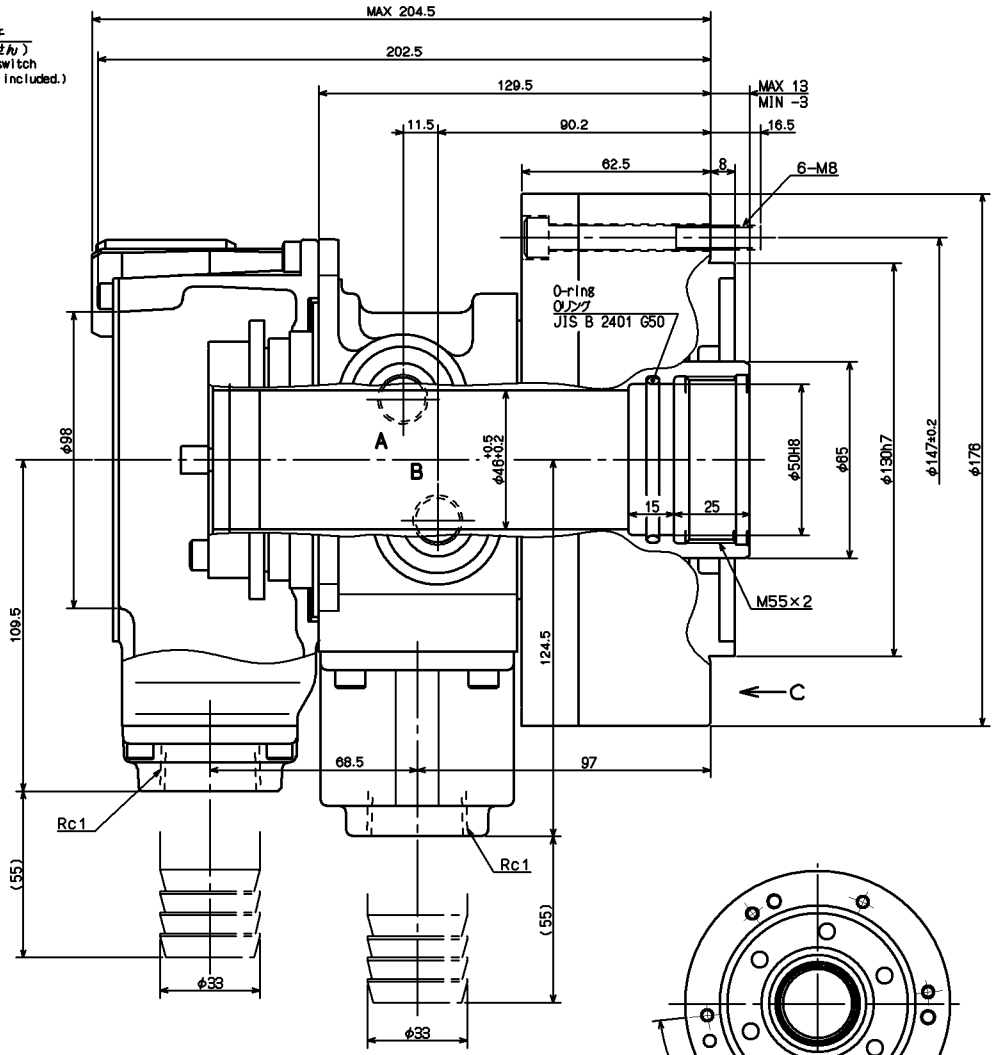

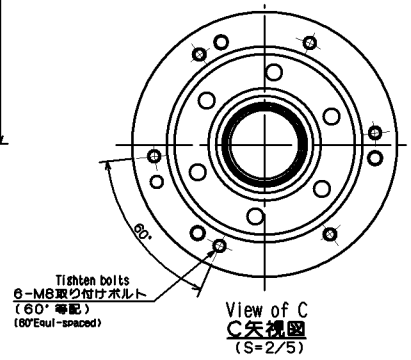

SPECIFICATIONS 仕様			
PISTON DIA シリンダ内径		118 mm	
PISTON STROKE ピストンストローク		16 mm	
PISTON THRUST ピストン推力 (測定) at 3.1 MPa	押 PUSH	25.3 kN	For B-206 B-206用
OIL PRESSURE	引 PULL	22.0 kN	
PISTON THRUST ピストン推力 (測定) at 4.0 MPa	押 PUSH	32.8 kN	
OIL PRESSURE	引 PULL	28.6 kN	
MAX. OPERATING PRESSURE 最高使用圧力		4.0 MPa	
MAX. SPEED 最高使用回転数		6000 min^{-1}	
MASS 質量		11.9 kg	
MOMENT OF INERTIA 慣性モーメント		0.026 $kg \cdot m^2$	
OIL LEAKAGE ドレン量 ISO VG 32, 50℃, 3.0MPa		3.0 ℓ/min	

Accessory
付属品

1. 六角穴付ボルト M8×70	:6ヶ
Hex. socket head cap screw M8×70	:6 pcs.
2. ホースニップル φ33	:2ヶ
Hose nipple φ33	:2 pcs.

CAREER		SCALE 4:5	TYPE	SR1146C	WEIGHT kg
MANAGER	CHIEF	DRAWN BY	NAME	回転油圧シリンダ ROTARY HYDRAULIC CYLINDER SR1146C ガイケイ SR1146C OUTSIDE VIEW	
Kitagawa Corporation		DATE	3RD ANGLE	DRW NO.	61R 27 0183 1