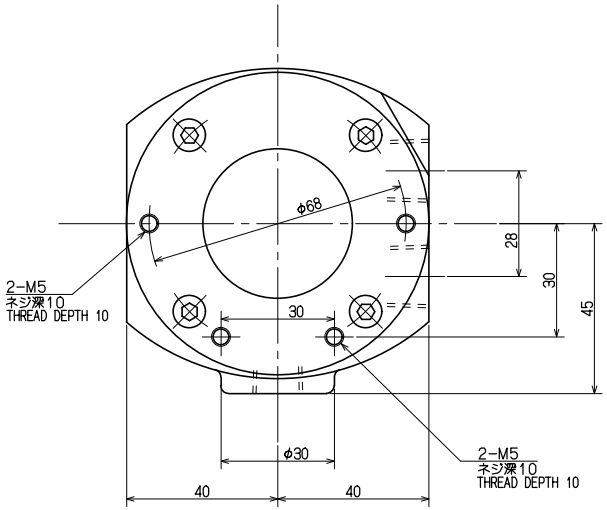

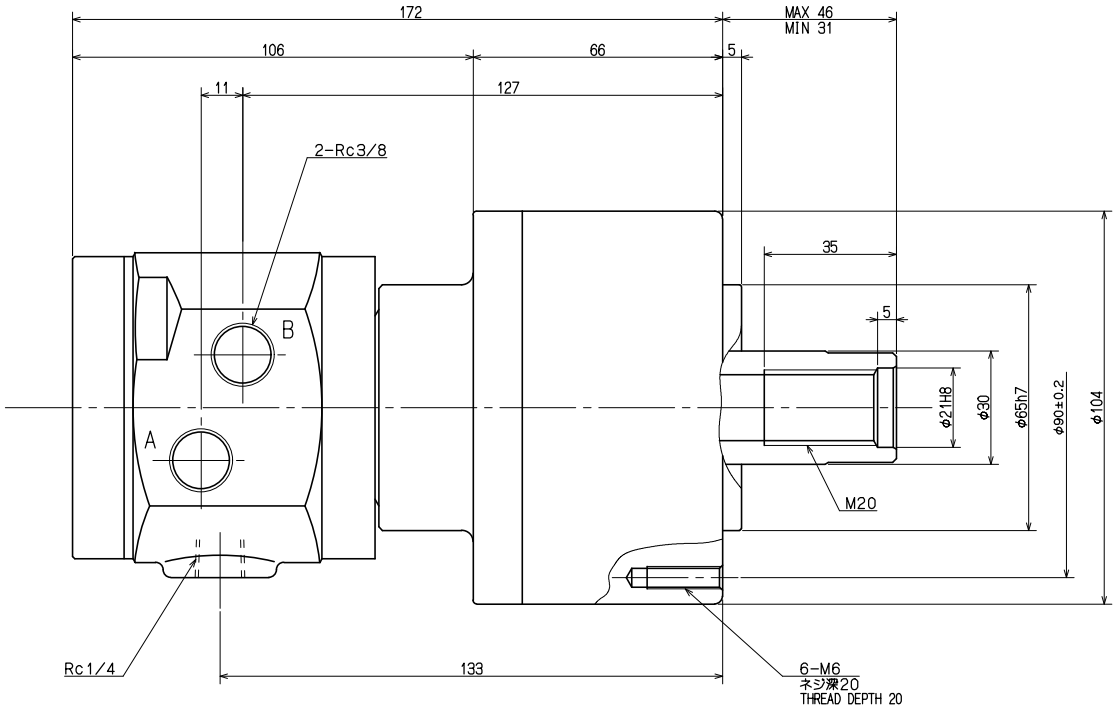

仕 様 SPECIFICATIONS		
PISTON DIA シリンダ径		75 mm
PISTON STROKE ピストンストローク		15 mm
PISTON THRUST ピストン推力 (油圧力 at 4.0MPa) (40.8 kgf/cm²)	押 PUSH	16.6 kN (1693 kgf)
	引 PULL	13.9 kN (1417 kgf)
MAX. OPERATING PRESSURE 最高油圧力		4.0 MPa (40.8kgf/cm²)
MAX. SPEED 最高回転速度		6000 min⁻¹
MASS 質量		4.0 kg
MOMENT OF INERTIA 慣性モーメント		0.003kg·m²
OIL LEAKAGE ドレン量 ISO VG 32. 50℃. 3.0MPa		0.8 ℓ/min

CAREER			SCALE	TYPE	Y0715R	WEIGHT kg
			1:1	NAME	回転油圧シリンダ ROTARY HYDRAULC CYLINDER	
MANAGER	CHIEF	DRAWN BY	3RD ANGLE		Y0715R ガイケイ OUTSIDE VIEW	
KITAGAWA IRON WORKS CO.,LTD.		DATE		DRW NO.	61R 22 9293	1