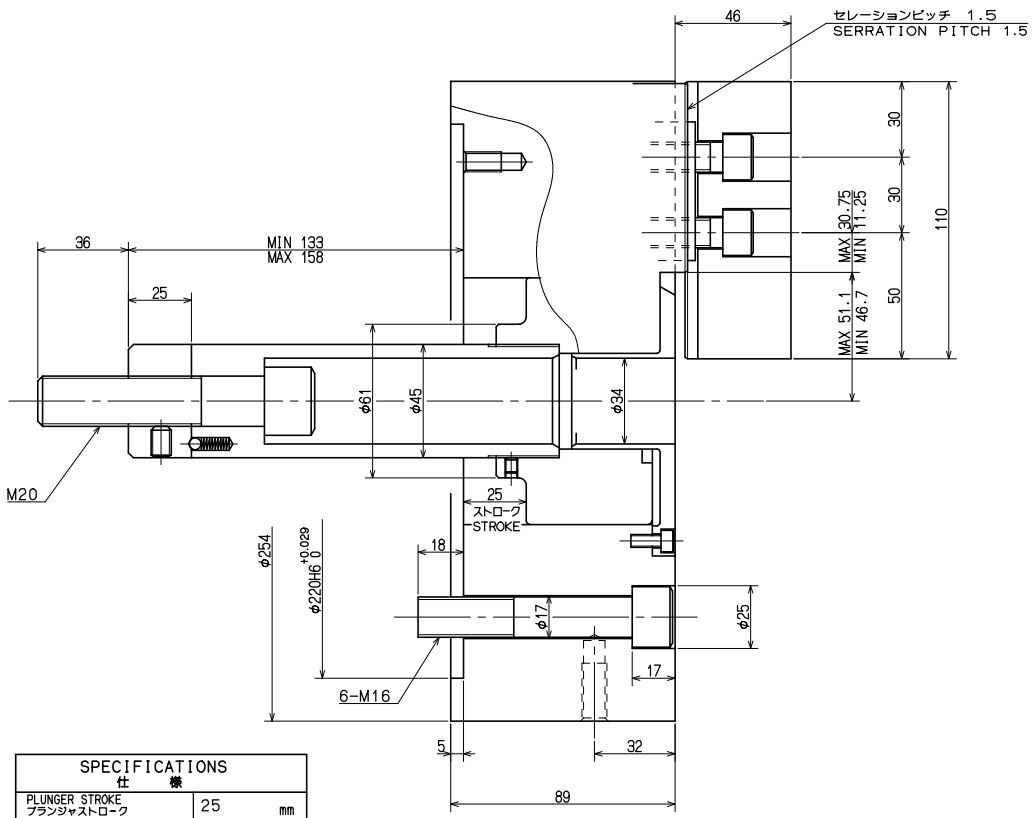


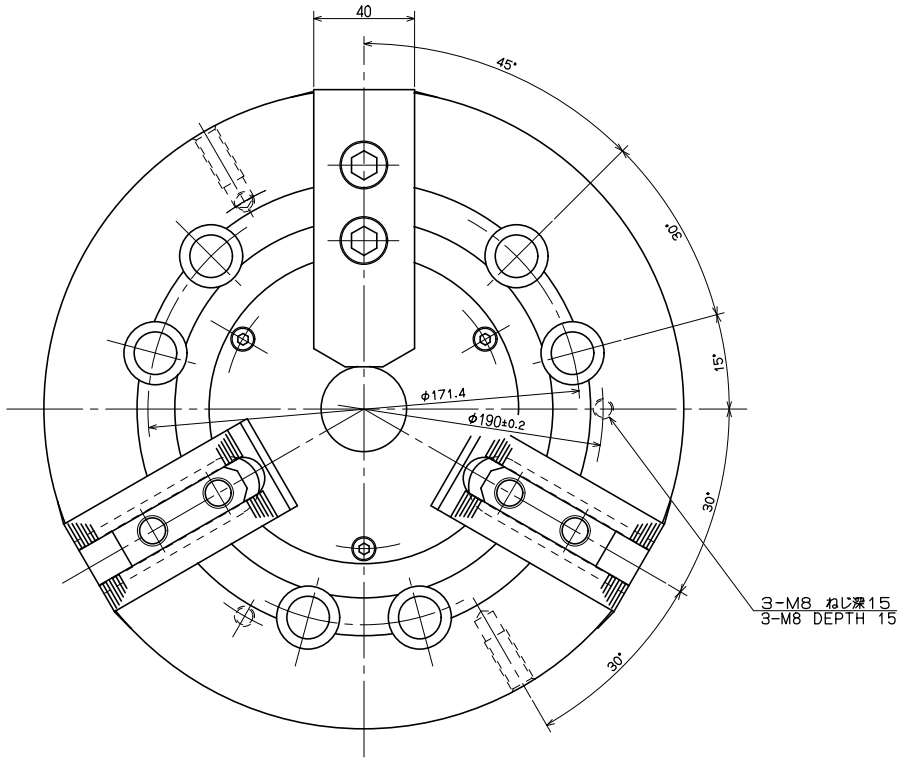


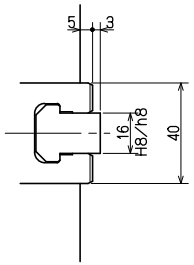


| SPECIFICATIONS 仕　様 | |
|---|---|
| PLUNGER STROKE プランジャストローク | 25 mm |
| JAW STROKE (IN DIA) ジョーストローク(直径で) | 8.8 mm |
| MAX PERMISSIBLE INPUT FORCE 許容最大入力 | 29 kN (2957 kgf) |
| MAX STATIC GRIPPING FORCE 最大静的把握力 | 108 kN (11013 kgf) |
| MAX PERMISSIBLE SPEED 許容最高回転速度 | 4010 $min^{-1}$ |
| MASS 質量 | 37 kg |
| MOMENT OF INERTIA 慣性モーメント | 0.300 $kg \cdot m^2$ |
| DYNAMIC GRIPPING FORCE AT MAX SPEED 最高回転時の動的把握力 | 36 kN (3671 kgf) |
| OPERATING CYLINDER 使用シリンダ | Y1225R |
| MAX PERMISSIBLE OIL PRESS 許容最大油圧力 | 2.8 MPa (28.6 $kgf/cm^2$) |

○上記仕様は標準ソフトジョー付で許容最大入力時の場合
また最大静的把握力、および許容最高回転速度については
ソフトジョーの面上高さの1/2での実測値を示す

ABOVE SPECS : WITH STD SOFT BLANK TOP JAWS AT MAX PERMISSBLE INPUT FORCE. MAX. STATIC GRIPPING FORCE AND MAX. PERMISSIBLE SPEED ARE ACTUAL VALUE AT 1/2 HEIGHT OF STD SOFT BLANK TOP JAWS FROM CHUCK SURFACE.

| | | | | | |
|---|---|---|---|---|---|
| CAREER | | | SCALE 2:3 | TYPE N-10 | WEIGHT kg |
| MANAGER | CHIEF | DRAWN BY | 3RD ANGLE | NAME パワーチャック 10 POWER CHUCK 10 / N-10 ガイケイ N-10 OUTSIDE VIEW | |
| KITAGAWA IRON WORKS CO.,LTD. | | DATE | | DRW NO. 61P 21 8313 6 | |